执法记录仪

操作说明书

前言

感谢您使用本公司生产的执法记录仪设备（以下简称“设备"），使用前请务必仔细阅读本操作手册。请妥善保管本操作手册，以供日后参考或查阅。我们尽最大努力来保证本操作手册信息的正确性，因产品升级等原因导致信息发生变更，恕不另行通知。

注意事项

本公司生产的设备具备一定的外壳防护能力。由于长期使用过程中设备存在磨损、老化，防护性能会有所下降；为爱护您的设备，请保持设备清洁和干燥，远离水和其他液体。

为避免使用过程中操作不当导致设备损坏的情况发生，使用过程中请注意以下事项：

- 不得擅自对设备进行拆卸和改装。
- 请勿将设备长期搁置在多尘、潮湿之处，也勿使设备接触明火或受热。
- 禁止对设备文件夹、文件夹目录进行修改或添加。
- 禁止用电脑系统自带的格式化工具对设备作磁盘格式化，否则会造成设备不识别内存的风险。建议采用厂家提供的管家软件对设备作格式化。

对设备进行充电时请注意以下事项：

- 请使用本公司认可的电源适配器。
- 请保持电源适配器插头金属部分干燥、清洁，未能遵守本注意事项可能导致火灾或触电。
- 请在合适的环境温度（0℃~45℃）中充电，电池充满电后请及时拔掉电源（不可连续充电超过48小时），否则可能导致电池性能变差和寿命缩短。
- 如果选配的设备带内置可拆电池，禁止对内置可拆电池进行分解或抛入火中。
- 请使用本公司认可的电池，如电池发生变形、漏液、鼓胀，请勿再使用。
- 请妥善处理报废的设备、电池及附件，按相关规定进行分类与回收，勿将它们作为生活垃圾处理。

设备保养请注意以下事项：

- 请保持镜头前镜面的清洁，以免影响摄录效果。
- 不要让阳光长时间直射镜头，否则可能会造成感光器件损坏。
- 建议每天备份设备存储的数据到上位机或采集设备。

结构示意图

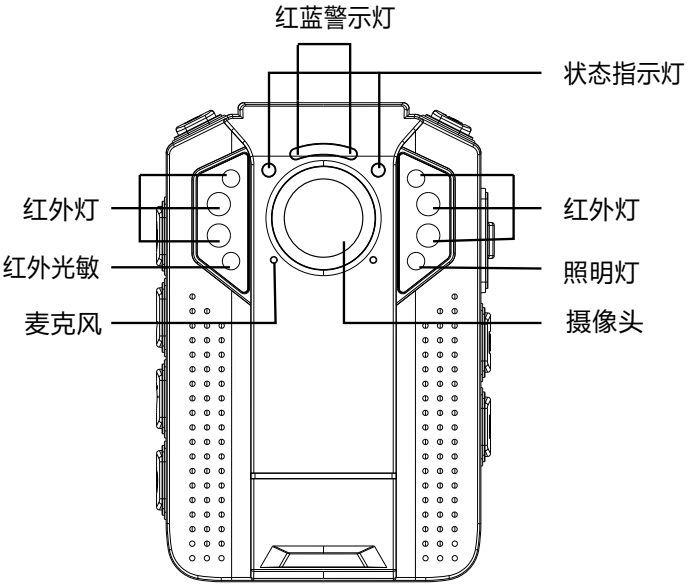

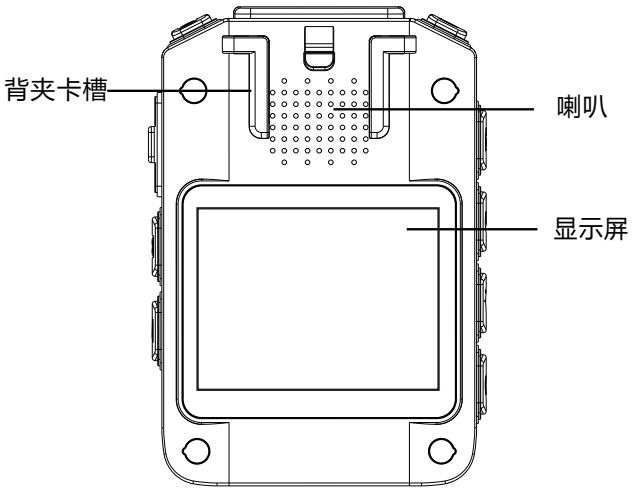

按键说明

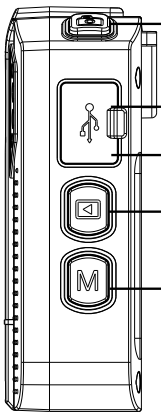

拍照键
向上/向左选择键

USB数据接口

复位键

确认键/回放键

菜单键/返回键
声光警示键

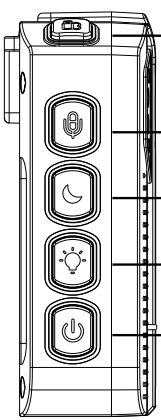

摄录键
向下/向右选择键

录音键

重点标记键/红外开关键

红蓝爆闪键/白光照明键

电源开关键

基本操作

1. 开机

在关机状态下，长按开关键 ⏻ 3秒即开机。系统自动进入预览模式，状态指示灯显示为绿色。预览模式下的画面显示信息如下图：

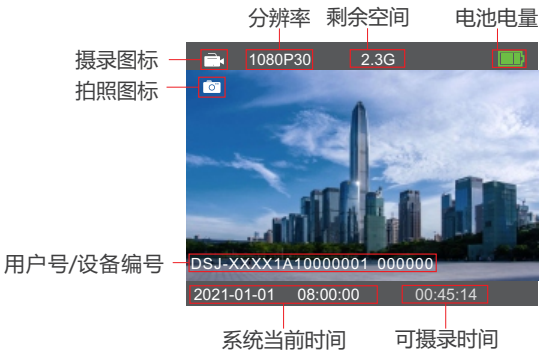

2. 关机

预览模式下，长按开关键 ⏻ 3秒即关机，系统保存当前资料并关闭，绿色状态指示灯熄灭。

3. 摄录

在预览模式下，短按摄录键 开始摄录。显示屏中摄录图标显示为黄色， 状态指示灯显示为红色闪烁。 再次短按摄录键 结束摄录，摄录文件自动保存。

4. 一键摄录

在关机状态下，长按摄录键 直接开机开始摄录。显示屏中摄录图标显示为黄色，状态指示灯显示为红色闪烁。再次短按摄录键 结束摄录，摄录文件自动保存。

5. 拍照

在预览模式下，短按拍照键 保存单张照片。拍照时，显示屏中拍照图标显示为黄色，状态指示灯显示为红色闪烁。

6. 录音

在预览模式下，短按录音键 开始录音。显示屏中显示录音图标，状态指示灯显示为黄色闪烁。再次短按录音键 结束录音，录音文件自动保存。

7. 一键录音

在关机状态下，长按录音键 直接开机并开始录音。显示屏中显示录音图标，状态指示灯显示为黄色闪烁。再次短按录音键 结束录音，录音文件自动保存。

8. 回放

在预览模式下，短按回放键 进入“视频/图片/音频”回放选择界面，如下图所示：

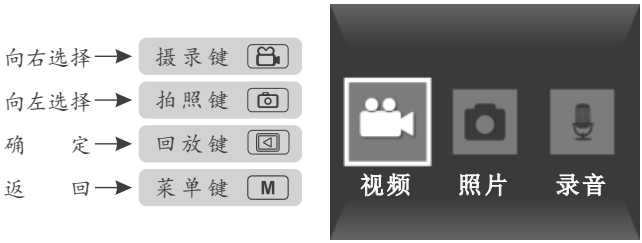

9. 重点文件标记

在录像状态下，短按重点标记键 开始重点文件标记。顶部状态栏显示重点文件标记符号 ，再次短按重点标记键 结束重点文件标记；

未标记的文件可在回放状态下，短按重点标记键 标记为重点文件；已标记的文件也可通过短按重点标记键 取消重点文件标记。标记的重点文件名含有“IMP”字符。

10. 菜单设置

在预览模式下，短按菜单键 M 进入功能菜单，再按摄录键 /拍照键 进行光标上/下选择。将光标停留在功能选项上面，按回放键 确定进入功能设置选项，按摄录键 /拍照键 选定目标选项，按回放键 确定，完成设置。

11. 红外夜视

通过功能菜单设置红外夜视为手动/自动模式。

在手动模式下，预览或录像状态，长按红外开关键 开启/关闭红外功能。

在自动模式下，光线不足的环境中开启摄录时自动开启红外夜视功能。

注：开启红外夜视会增加耗电量，减少待机时间。

12. 白光照明

通过功能菜单设置白光照明为开，长按照明键 开启/关闭白光照明灯。

13. 红蓝警示

通过功能菜单设置红蓝警示为开 ，在预览模式下，短按照明键 开启/关闭红蓝警示。

14. 声光警示

通过功能菜单设置声光警示为开，在预览模式下，长按菜单键 M 开启/关闭声光警示。

15. 语音播报

通过功能菜单设置，可设置提示音为语音模式。

16. 整点报时

通过功能菜单设置打开整点报时，系统时间为整点时进行整点播报。

17. 移动侦测

通过功能菜单设置移动侦测为开启，在预览界面会显示运动图标 ，当有移动物体进入执法记录仪拍摄范围内，可自动进行录像；当移动物体离开执法记录仪拍摄范围10秒后，可自动停止录像并进行保存。

18.预录

通过功能菜单进行设置，设置选项为：开启/关闭。

19.延录

通过功能菜单设置延录时间， 视频开始录制到结束保存后会继续录制设置好的时间，视频总长度为实际录制时间+延录的时间。

20.恢复出厂设置

通过恢复出厂设置，参数恢复到出厂时的默认值。

21. 复位

如遇系统死机，操作无法响应时，按复位键产品强制复位。

注:复位操作不会造成数据丢失或损坏,也不会改变系统设置。

电池充电

注：本产品长时间不使用，请每隔 3 个月充电一次。

本机充电

用附带的 USB 线连接产品与电源适配器，充电指示灯显示红色，进入充电状态；充满电后充电指示灯变为绿色。

简单故障排除与处理

故障现象	可能原因	排除方法
无法开机	电池耗尽	请连接充电器进行充电后可重新开机 电后可重新开机
	系统故障	请联系售后人员帮助解决
按键操作无反应	操作不当系统混乱	进行复位操作后重新开机
	系统进入自我保护	
开机白屏/黑屏	显示屏异常	复位重启检查是否恢复正常，如果不能恢复请联系售后人员帮助解决
无法连接电脑	接触不良	请检查USB线或USB接口是否正常连接
	驱动问题	安装或更新驱动程序
	软件版本不兼容	下载最新版本的管理软件
显示时间不准确	使用前未校准	请使用后台管理软件对产品的时间进行同步校准
	长期未使用系统重置	
忘记密码	请联系售后人员帮助解决	

执法记录仪管家软件

1. 简介
执法记录仪管家软件（以下简称“管家软件”）是执法记录仪配套的客户端软件，具有文件自动采集、执法记录仪设备参数设置和数据管理等功能。

2. 操作系统
管家软件适用的操作系统有: Windows 10/ Windows 8/ Windows 7/ Windows XP Sp2，32位/64位。

3. 软件安装
将厂家提供的执法记录仪管家软件打开，双击运行“执法记录仪管家”执行安装程序，选择默认安装,直到安装完成。

4. 设备密码验证
使用管家软件对执法记录仪进行操作时，需要输入执法记录仪设备密码。
（默认：000000）进行验证。

5. 设备操作
第一步：运行管家软件，再将执法记录仪通过USB线和电脑连接。
第二步：管家软件提示状态为“已连接”后，输入执法记录仪设备密码并且选择操作选项。

6. 数据管理
运行管家软件后,选择“数据管理”选项，可对执法数据文件进行查询、播放预览、导出、重点标记等操作。

7. 设置
运行管家软件后，选择“设置”，可设置执法数据文件自动采集的磁盘存储路径。